Autodesk

虚线框部分提供给控制器厂家，整个提供给客户接线。此线路图 2018年3月1日执行。亦为品质管控执行技术标准

~~HP12WZFES014A~~

MotoTec FatBoy 48v 500w

配置：电压48V，欠压39V，电流22A，低电平刹车，500W 正玄波控制器 前后挡片反装 控制器外形尺寸不能超过 150*85*45

要求：线束颜色不能变动，按图纸指定颜色。线束规格按最大电流配套。控制器上的插件要求贴上中英文的标签。

控制器编号：
HP12WFES018A

电源
battery

1. 粗红：电源正极2.5高温
2. 粗黑：电源负极2.5高温

电机相线
Motor phase line

U. 黄：电机相线2.5高温
W. 蓝：电机相线2.5高温
V. 绿：电机相线2.5高温

霍尔线
Holzer line

1. 红：+5V
2. 空
3. 黑：GND
4. 黄：U 电机霍尔信号线
5. 绿：V 电机霍尔信号线
6. 蓝：W 电机霍尔信号线

前大灯
电门锁
电量显示

1. 橙 电门锁
2. 黑 大灯负极
3. 红 大灯正极

刹车
Brake

1. 黑：GND
2. 紫：低电平刹车信号线

刹车
Brake

1. 黑：GND
2. 紫：低电平刹车信号线

充电
Charge

1. 黑：电源负极
2. 红：电源正极

转把
Throttle

1. 灰 信号线
2. 红 +5V
3. 黑 GND

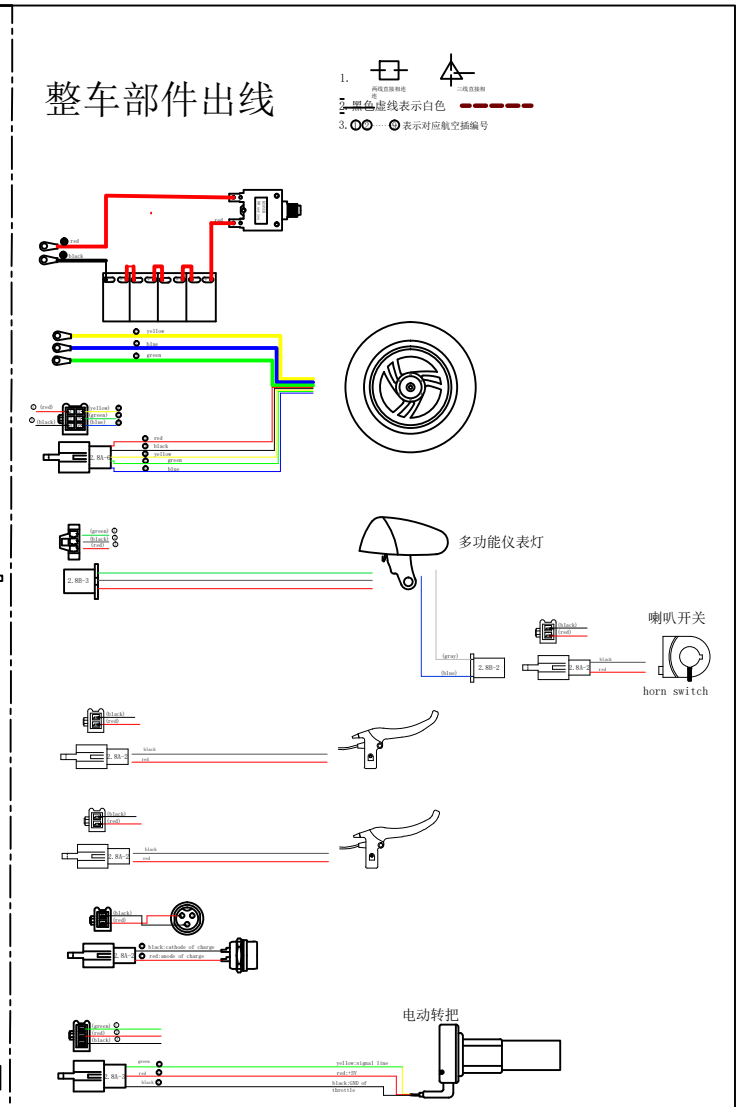

Autodesk

Autodesk